女子第65回 全国高等学校ホッケー選手権大会

7月29日	7月30日	7月31日	8月1日	8月2日	8月1日	7月31日	7月30日	7月29日
（第1日）	（第2日）	（第3日）	（第4日）	（最終日）	（第4日）	（第3日）	（第2日）	（第1日）

会 場

Aコート 北海道立野幌総合運動公園人工芝ホッケー場

Bコート 北海学園札幌高等学校人工芝グラウンド
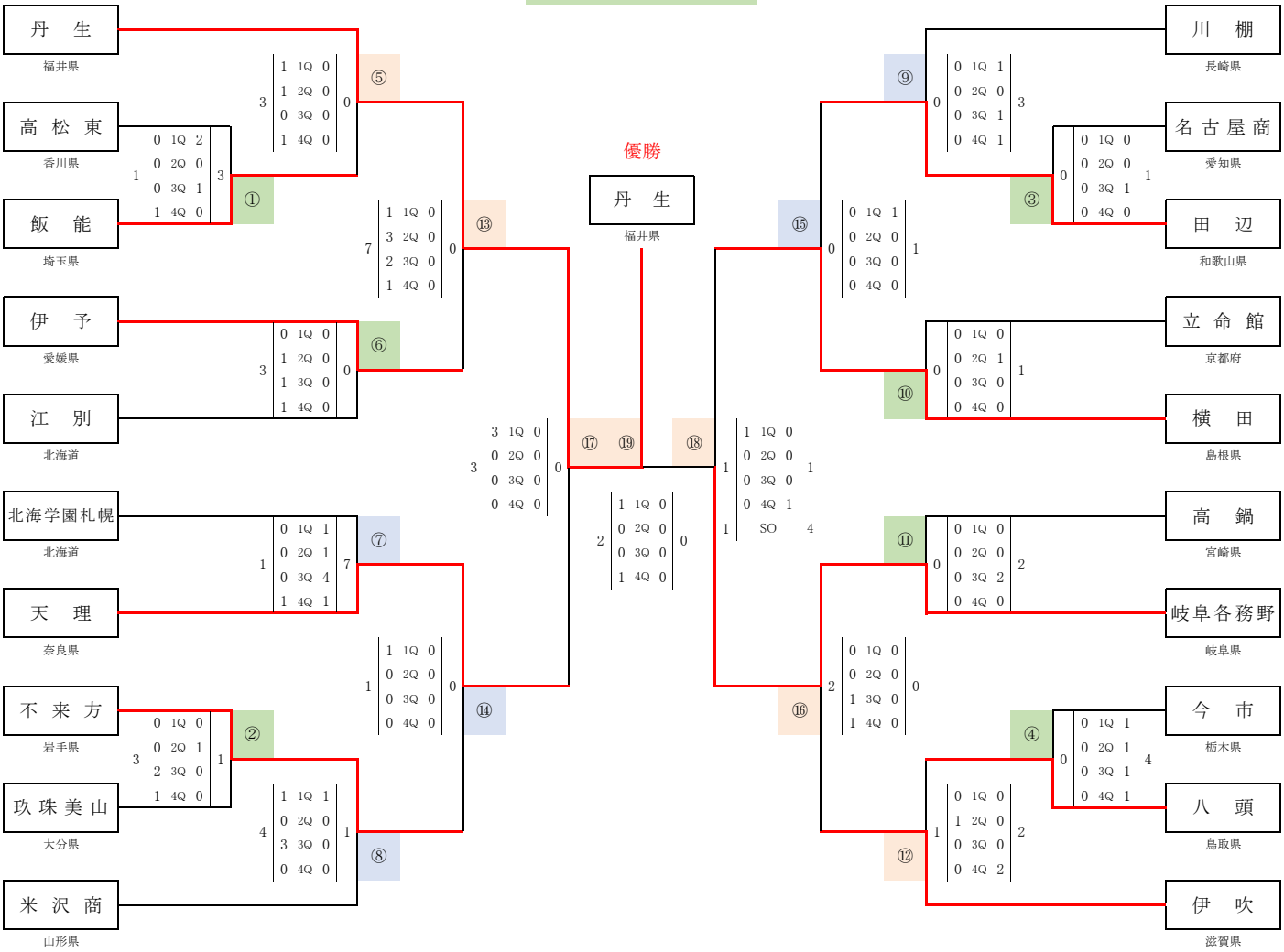
Cコート 札幌ドーム屋外人工芝サッカー場